LYOPRO

GLOBO SMD G120 15W

Especificaciones del producto	
Referencia	10051
Consumo	15w
Diámetro	120mm
Altura	157mm
Color	4000k
Tipo de luz	Neutra
Lumens	1470
Frecuencia	50/60Hz
Factor Potencia	0.60
Temp. Trabajo	-20º+40º
Peso	151g
Dimmable	No
C R I	≥80
Equivalencia	15w≃150w
Tiempo de vida	30000h
On / Off	100000
Voltaje	AC 175-250v
Color Item	Blanco
Material Producto	PC+Alu

PREMIUM

EPISTAR LED CHIP | 1/20 | IP 20 | E-27 | 180º

Dimensiones

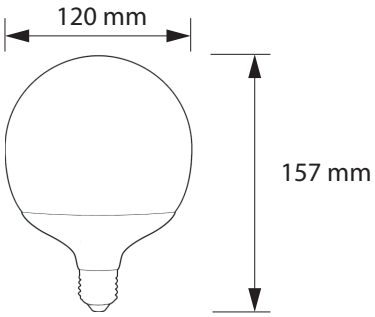
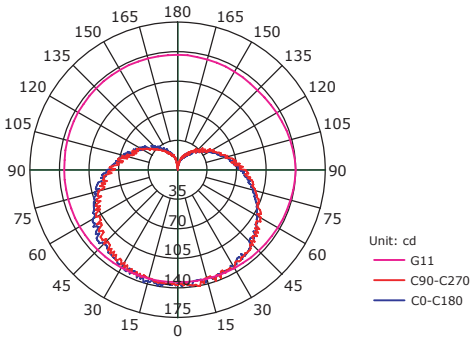
Curvas Fotométricas