LYOPRO

DICROICA TRANSPARENTE SMD 6W

Especificaciones del producto	
Referencia	10324
Consumo	6w
Diámetro	50mm
Altura	60mm
Color	4000k
Tipo de luz	Neutra
Lumens	690
Frecuencia	50/60Hz
Factor Potencia	0.60
Temp. Trabajo	-20º+40º
Peso	44g
Dimmable	No
C R I	≥80
Equivalencia	6w≈75w
Tiempo de vida	30000h
On / Off	100000
Voltaje	AC 220-240v
Color Item	Plata
Material Producto	Aluminio+PC

PREMIUM

EPISTAR LED CHIP | 10/100 | IP 20 | GU-10 | 120º

Dimensiones

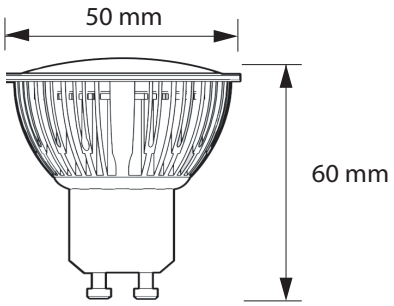
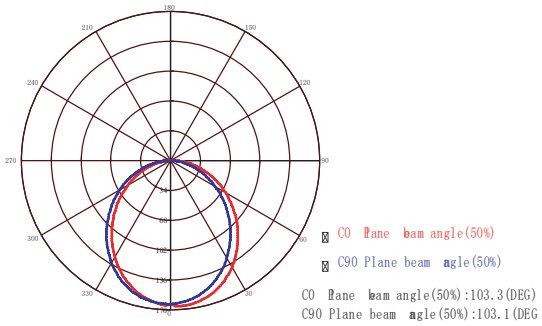
Curvas Fotométricas