CAMPANA INDUSTRIAL SELENE SMD 150W

LYOPRO

Especificaciones del producto	
Referencia	10409
Consumo	150w
Medidas	490x330mm
Color	5000k
Tipo de luz	Fría
Lumens	15000
Frecuencia	50/60Hz
Factor Potencia	0.97
Temp. Trabajo	-20º+40º
Peso	4360g
Dimmable	No
Equivalencia	HQI. 250w
C R I	≥80
Tiempo de vida	30000h
On / Off	100000
Voltaje	AC 170-240v
Color Item	Plata
Material Producto	Aluminio

PRO

120º

SAMSUNG LED CHIP

1

IP 65

FP 0.97

Dimensiones

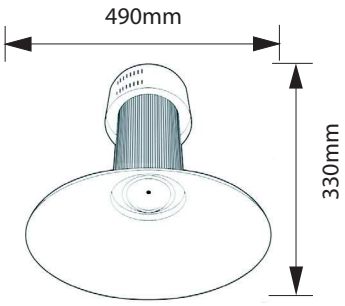
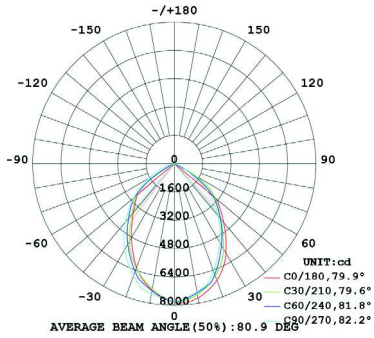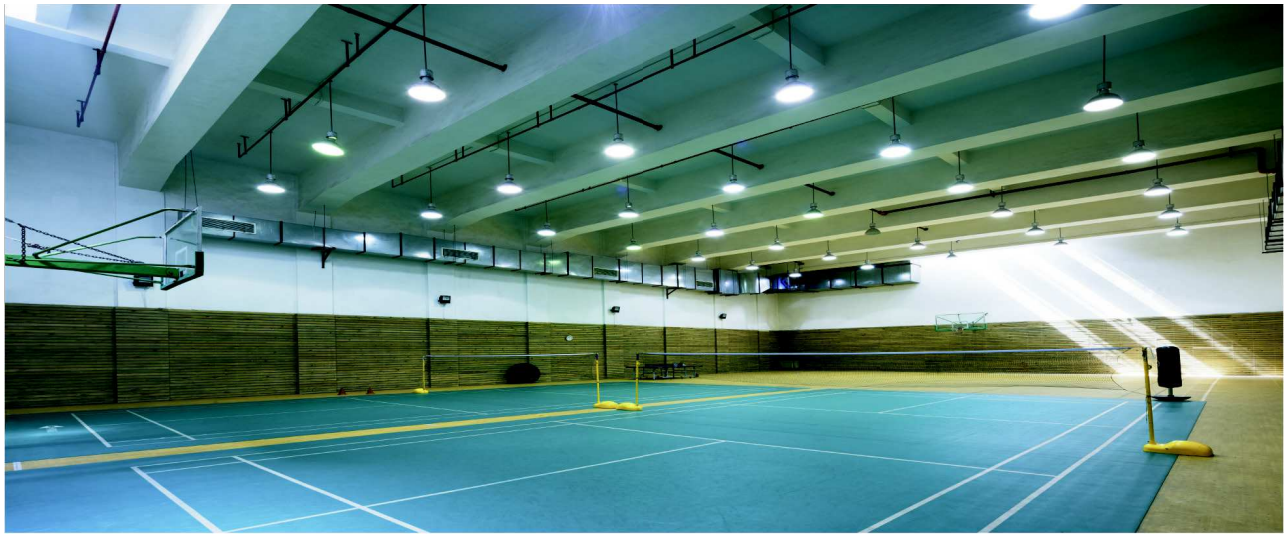
Curvas Fotométricas