DOWNLIGHT ZIA REDONDO EMPOTRAR SMD 18W

PREMIUM | 120º | Sanan LED CHIP | 1/20 | IP 20 | FP 0.97

Especificaciones del producto	
Referencia	10716
Consumo	18w
Diámetro Exterior	220mm
Corte	200mm
Color	3000k
Tipo de luz	Cálida
Lumens	1420
Frecuencia	50/60Hz
Factor Potencia	0.97
Temp. Trabajo	-20º+40º
Peso	346g
Dimmable	No
C R I	≥80
Tiempo de vida	30000h
On / Off	100000
Voltaje	AC 175-265v
Color Item	Plata
Material Producto	Aluminio

Dimensiones

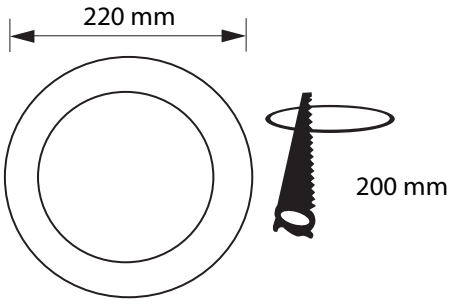
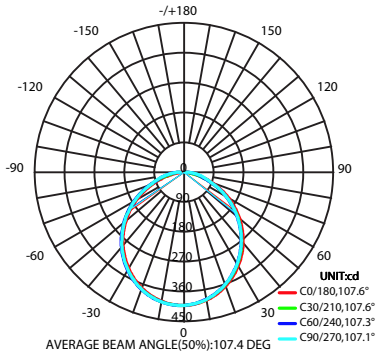
Curvas Fotométricas